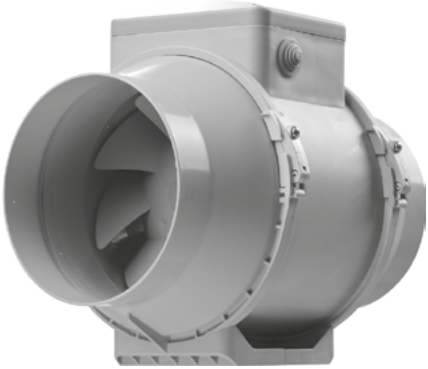

FR

VENTILATEURS A CANAL DU TYPE MIXTE
Guide d'utilisateur

TT PRO

VENTS-US

www.vents-us.com

TABLE DES MATIERES

Lot de livraison 7
Descriptif 7
Regles d'exploitation 8
Montage 8
Algoritme de fonctionnement de l'electronique 9
Regles de l'entretien 9
Dépannage 10
Règles de stockage et de transport 11
Garanties du fabricant 12

Le présent Manuel d'utilisateur est document de service principal, destiné à familiariser le personnel technique, de maintenance et d'exploitation.
Le Manuel d'utilisateur comporte les renseignements sur la destination, la composition, le principe de fonctionnement, l'agencement et le montage du produit (des produits) TT PRO ainsi que de toutes modifications.
Le personnel technique et de maintenance doit avoir une bonne formation théorique et pratique relative aux systèmes de ventilation et réaliser les travaux conformément aux règles de sécurité du travail et aux normes et standards de construction en vigueur en territoire de l'Etat.

L'appareil ne peut pas être utilisé par les personnes (y compris les enfants) ayant des capacités physiques, sensorielles ou mentales réduites ou sans expérience et connaissances à moins qu'elles ne soient supervisées ou formées concernant l'utilisation sécuritaire de l'appareil par une personne responsable de leur sécurité. Les enfants doivent être surveillés pour s'assurer qu'ils ne jouent pas avec l'appareil.

Le produit peut être utilisé par les enfants de 8 ans et plus âgés ainsi que les personnes handicapées, les personnes ayant des capacités sensorielles limitées, les personnes handicapées mentales ou ayant une manque d'expérience et de connaissances, à condition que ce faisant ils se trouvent sous le contrôle ou ont été formé à l'utilisation sécuritaire de ce produit et se rendent compte des risques éventuels.
Les enfants sans surveillance ne doivent pas faire le nettoyage et l'entretien du Produit.
Il est interdit aux enfants de jouer avec le produit.

Assurez-vous que l'appareil est débranché du réseau électrique avant de retirer la protection.

Des précautions doivent être prises pour éviter le reflux de gaz dans le local à partir de cheminées ouvertes ou d'appareils brûlant du combustible.

La connexion au réseau électrique doit être effectuée par un dispositif de déconnexion avec une coupure de contact à tous les pôles, qui assure une déconnexion complète dans des conditions de surtension catégorie III, intégré au câblage fixe conformément aux règles des installations électriques.
Si le cordon d'alimentation est endommagé, il doit être remplacé par le fabricant, le service après-vente ou un personnel de qualification similaire pour éviter tout danger.
ATTENTION : Pour éviter le risque causé par la réinitialisation accidentelle de l'interrupteur thermique, l'appareil ne doit pas être alimenté par un dispositif d'arrêt externe tel qu'une minuterie ou connecté au réseau normalement activé et désactivé par les services publics.

Tous les travaux décrits dans ce manuel doivent être effectués par des spécialistes avec l'expérience ayant suivi une formation et une pratique de l'installation, du montage, du raccordement au réseau électrique et de l'entretien des systèmes de ventilation.
N'essayez pas d'installer vous-même le produit, connecter-le au réseau électrique et effectuer l'entretien.
C'est dangereux et impossible sans connaissances particulières.
Avant d'effectuer toute manipulation, il est nécessaire de couper l'alimentation électrique.

Conformez-vous aux exigences du Manuel d'utilisateur ainsi qu'à celles de l'ensemble des normes et standards de construction électriques et techniques, locaux et nationaux applicables.
Toutes les opérations liées au raccordement, à l'entretien et à la réparation du produit doivent être effectuées hors service.
Le branchement de l'unité au secteur électrique est autorisé par un électricien qualifié avec un permis de travail pour les unités électriques jusqu'à 1000 V après une lecture attentive du présent manuel d'utilisation.
Avant l'installation il faut s'assurer que la turbine, le boîtier, la grille ne soient pas endommagés ainsi qu'il n'y ait pas d'objets étrangers dans la partie d'écoulement du boîtier qui peuvent endommager les ailes de la roue.
Lors du montage du produit ne pas laisser serrer le boîtier!
La déformation du boîtier peut entrainer le coincement de l'aubage rotatif et le bruit élevé.
Il est interdit d'utiliser le produit à des fins inappropriées ou de le soumettre aux modifications ou mises au point.
N'exposez pas le produit à des influences atmosphériques défavorables (pluie, soleil, etc.).
L'air ventilé ne doit pas contenir de poussière, de particules solides, ni de matières visqueuses et fibreuses.
Ne pas utiliser l'appareil dans le milieu contenant les substances ou les vapeurs

inflammables, par exemple, l'alcool, l'essence, les insecticides etc.
Ne pas fermer ou boucher les trous d'évacuation et d'aspiration de l'appareil pour ne pas empêcher le passage optimal de l'air.
Ne vous asseyez pas sur le Produit et n'y mettez aucun objet dessus.
L'information indiquée au présent Manuel est fidèle au moment de préparation du document.
La Société se réserve le droit de modifier à tout moment les caractéristiques techniques, la conception ou la configuration de ses produits afin d'intégrer les dernières évolutions technologiques.
Ne touchez jamais le produit avec les mains mouillées ou humides.
Ne touchez jamais le produit quand vous êtes aux pieds nus.
LISEZ ATTENTIVEMENT DES MANUELS D'UTILISATION APPROPRIÉS AVANT D'INSTALLER DES DISPOSITIFS EXTERNES COMPLEMENTAIRES.

UNE FOIS LE PRODUIT ARRIVÉ EN FIN DE VIE, CE DERNIER EST À VALORISER NE VALORISEZ PAS LE PRODUIT EN COMMUN AVEC LES ORDURES MENAGERES NON TRIEES

LOT DE LIVRAISON

Ventilateur	— 1 unité
Vis avec chevilles à expansion	— 4 unité
Tournevis en plastique (pour les modèles avec une minuterie)	— 1 unité
Guide d'utilisateur	— 1 unité
Boîte d'emballage	— 1 unité

DESCRIPTIF

Le Produit est un ventilateur à flux mixte en ligne pour l'évacuation et la ventilation des pièces et des locaux.
Le ventilateur est fabriqué pour les conduits aux diamètres de 100, de 125, de 150 mm (4", 5", 6").
Le produit est pourvu d'un moteur à deux vitesses.

Modèle	Ø D	Ø D1	B	H	L	Poids [lb]
TT PRO 100	3 7/8″	5 1/2″	7 5/8″	8 7/8″	12″	4.0
TT PRO 125	4 7/8″	6 3/8″	7 1/2″	8 7/8″	10 1/8″	4.0
TT PRO 150	5 7/8″	7 3/4″	8 1/2″	9 7/8	11 3/8	6.0

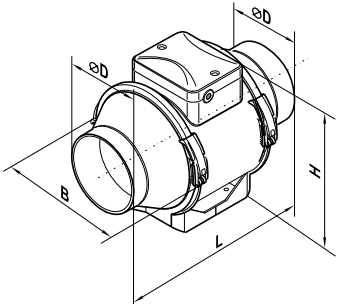

REGLES D'EXPLOITATION

Le ventilateur est conçu pour se connecter au réseau monophasé à courant alternatif de 120 V/60 Hz.
Le ventilateur est conçu pour le fonctionnement en continu toujours connecté au réseau électrique.
Le sens de circulation d'air doit s'aligner sur la flèche sur le boîtier du ventilateur.
En terme de protection contre l'électrocution, le Produit se rapporte aux appareils de la classe II.
Le degré de protection contre l'accès aux parties dangereuses et contre la pénétration d'eau - IPX4.
Le ventilateur est destiné à opérer à température d'air ambient de +1 °C (+34 °F) à +40 °C (+104 °F).
La température de l'air déplacé de -25 °C (-13 °F) à +60 °C (+140 °F).

Pour la conformité aux exigences d'ErP 2018, il est nécessaire d'appliquer un régulateur de vitesse et une typologie de contrôle local demand control (connecter le capteur).

MONTAGE

Le ventilateur est monté horizontalement ou verticalement, sur le plancher, sur le mur ou sur le plafond (fig. 1), tant de façon autonome qu'au sein des kits à association parallèle ou en série (fig. 2). du côté de la tubulure d'aspiration il est nécessaire de monter: au montage horizontal - une gaine d'air, longue, au moins, 1 mètre (3.28 ft), au montage vertical - une corniche qui fait éviter la pénétration de l'humidité au ventilateur.
La tubulure de sortie toujours doit être reliée à la gaine d'air. La séquence de montage du ventilateur est montrée sur les figures 3-11.

ALGORITME DE FONCTIONNEMENT DE L'ELECTRONIQUE

Il est possible de régler la vitesse de rotation du ventilateur sans options par tension, ainsi que par des contrôleurs à thyristors. Le régulateur de vitesse est vendu séparément.

Attention!

Lors du réglage de la tension, assurez-vous qu'il n'y a pas de bruit ou de vibrations inhabituelles lorsque la fréquence de rotation du moteur est réduite.
Avec la régulation de tension, le courant du moteur peut dépasser le courant nominal.
Le ventilateur est équipé d'un interrupteur thermique sans retour automatique.

Pour redémarrer le relais thermique, coupez l'alimentation électrique.
Trouvez et éliminez la cause de la surchauffe.
Assurez-vous que le moteur est refroidi jusqu'à la température de fonctionnement.
Branchez l'alimentation électrique.

REGLES DE L'ENTRETIEN

Les surfaces du Produit nécessitent (tous les 6 mois) le décrassement et le dépoussiérage (fig. 24-30). Désactivez électriquement le ventilateur avant de procéder à l'entretien et à la maintenance. Nettoyez le ventilateur à la flanelle ou au pinceau, imbibé à la solution aqueuse d'un détergent neutre. Evitez la projection d'un liquide sur les composants électriques (fig. 30). Après le nettoyage, essuyez à sec les surfaces

DÉPANNAGE

Panne	Causes probables	Procédé d'y remédier
Quand on met en marche le Ventilateur, se dernier ne démarre pas.	Réseau d'alimentation en électricité n'est pas connecté.	Assurez-vous bien que le réseau d'alimentation est correctement connecté, sinon, remédiez à la connexion erronnée.
	Panne au niveau de la connexion intérieure.	Faites appel au centre de service.
Débit d'air faible.	Le système de ventilation est encrassé.	Purifiez le système de ventilation.
Bruit trop fort, vibrations.	L'aubage rotatif est encrassé.	Purifiez l'aubage rotatif.
	Le Ventilateur n'est pas fixé ou mal monté.	Remédiez au montage erroné.
	Le système de ventilation est encrassé.	Purifiez le système de ventilation.

RÈGLES DE STOCKAGE ET DE TRANSPORT

- Le stockage de produit se fait dans l'emballage original dans une plage de température ambiante de +5 ˚C (+5 ˚F)...+40 ˚C (+104 ˚F) avec une humidité relative de 70%.
- L'environnement de stockage ne doit pas contenir de vapeurs agressives ni de mélanges chimiques provoquant la corrosion, l'isolation et la déformation de l'étanchéité.
- Pour la manutention, utilisez le matériel de levage adéquat, afin d'éviter des détériorations éventuelles de l'appareil.
- Au cours des opérations de manutention, respectez les exigences de manipulation pour ce type de charges.
- Il est autorisé d'utiliser tout type de transport sous réserve de protéger le Produit contre les précipitations atmosphériques et les endommagements mécaniques. Le transport du produit n'est autorisé qu'en position de service.
- Évitez les coups violents, les rayures ou les manipulations brutales pendant le chargement et le déchargement.
- Avant la toute première mise en marche après un transport à basse température, il est nécessaire d'exposer le Produit à la température d'utilisation, au moins pendant 3-4 heures.

GARANTIES DU FABRICANT

La production répond aux exigences normalisées d'exploitation aux États-Unis et au Canada.
Vents US garantit au premier acheteur de l'appareil qu'il sera exempt de défauts de matériaux ou de fabrication pendant une période de 24 mois à compter de la date d'achat initial. Vents US garantit au premier acheteur de l'appareil que l'unité de commande intégrée sera exempte de défauts de matériaux et de fabrication pendant une période de 24 mois à compter de la date d'achat initial.

IL N'Y A AUCUNE AUTRE GARANTIE, EXPRESSE OU IMPLICITE, Y COMPRIS, MAIS SANS S'Y LIMITER, LES GARANTIES IMPLICITES DE QUALITÉ MARCHANDE OU D'ADAPTATION À UN EMPLOI PARTICULIER.

Pendant la période de garantie indiquée, Vents US, à sa discrétion, réparera ou remplacera, sans frais, tout produit ou pièce qui s'avérera être défectueux dans des conditions normales d'utilisation et d'entretien. Cette garantie ne couvre pas (a) l'entretien normal et le service normal ou (b) tous les produits ou pièces qui ont été soumis à une mauvaise utilisation, une négligence, un accident, un entretien ou une réparation incorrects (autre que par Vents US), une installation défectueuse ou une installation contraire à instructions d'installation recommandées. La main-d'œuvre pour retirer et remplacer les produits n'est pas couverte. La durée de toute garantie implicite est limitée à la période spécifiée pour la garantie expresse. Certains états n'autorisent pas les limitations sur la durée d'une garantie implicite, la limitation ci-dessus peut donc ne pas s'appliquer à vous.

L'OBLIGATION DE VENTS US DE RÉPARER OU DE REMPLACER, AU CHOIX DE VENTS US, SERA LE SEUL ET UNIQUE RECOURS DE L'ACHETEUR EN VERTU DE CETTE GARANTIE. VENT US NE SERA PAS RESPONSABLE DES DOMMAGES INDIRECTS, CONSÉCUTIFS OU SPÉCIAUX DÉCOULANT DE OU EN RELATION AVEC L'UTILISATION OU LA PERFORMANCE DU PRODUIT.

Certains états n'autorisent pas l'exclusion ou les limitations des dommages indirects ou consécutifs, donc la limitation ou l'exclusion ci-dessus peut ne pas s'appliquer à vous. Cette garantie vous donne des droits

légaux spécifiques, et vous pouvez également avoir d'autres droits qui varient d'un état à l'autre. Cette garantie remplace toutes les garanties antérieures. Si la preuve de la date de vente est absente, la période de garantie est calculée à partir de la date de production.
L'appareil peut être échangé à l'adresse suivante :

Vents-US
400 Murray Road, Cincinnati, OH 45217, États-Unis
Tel: 1-888-640-0925, 513-583-5786, Fax: 513-268-4597
E-mail: support@ventsus.com
www.vents-us.com

Respectez les indications de ce manuel pour un fonctionnement sans problème du produit.

RESPECTEZ LES EXIGENCES DE CE GUIDE D'UTILISATEUR POUR ASSURER LE FONCTIONNEMENT DURABLE ET SANS PROBLEME DU PRODUIT

LES REVENDICATIONS DE L'UTILISATEUR A PROPOS DE LA GARANTIE DU PRODUIT SONT EXAMINEES APRES LA PRODUCTION PAR CELUI-CI DU PRODUIT, DU BON DE GARANTIE, DE LA PIECE DE REGLEMENT ET DU GUIDE D'UTILISATEUR AVEC MENTION DE LA DATE DE VENTE

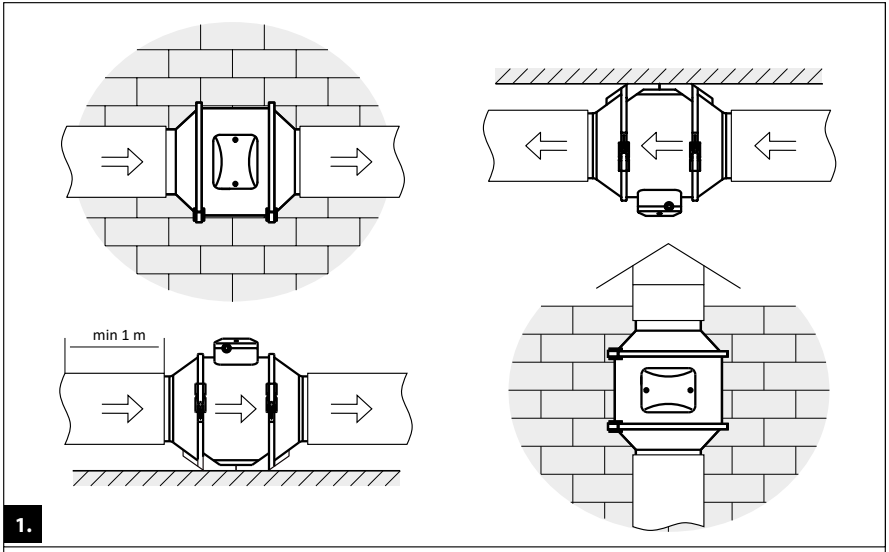
min 1 m
1.

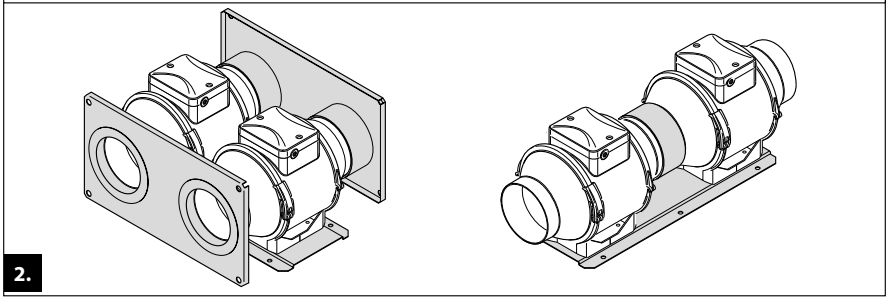
2.

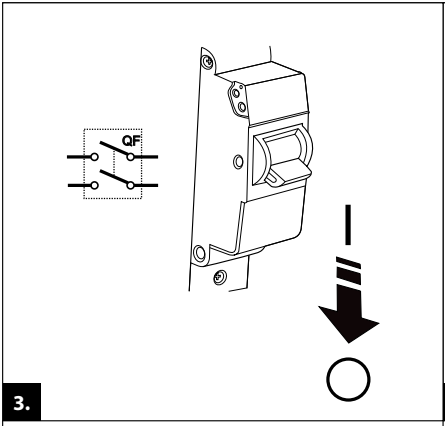
QF
3.

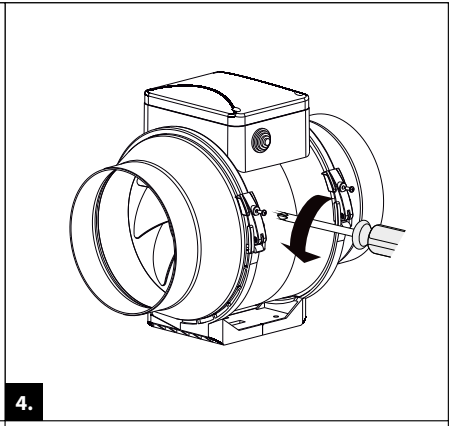
4.

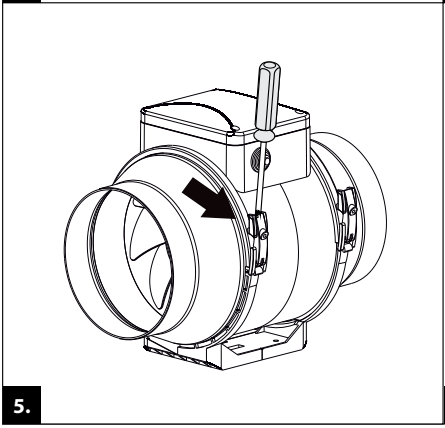
5.

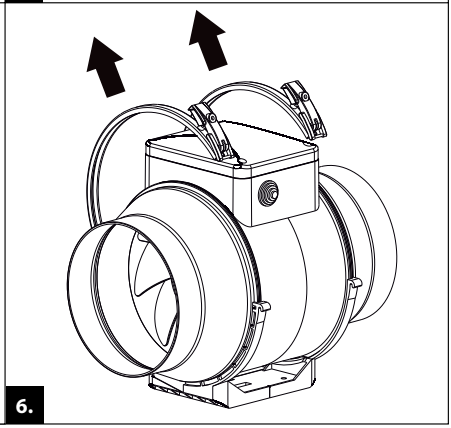
6.

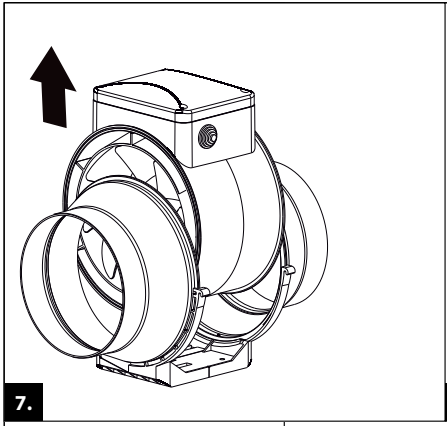
7.

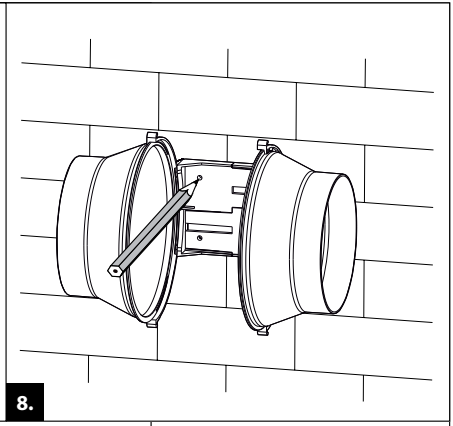
8.

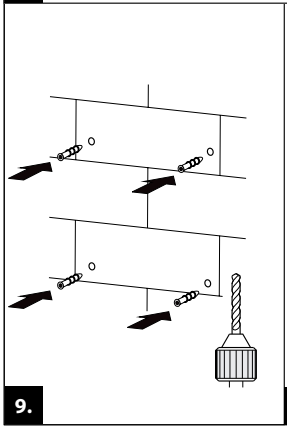
9.

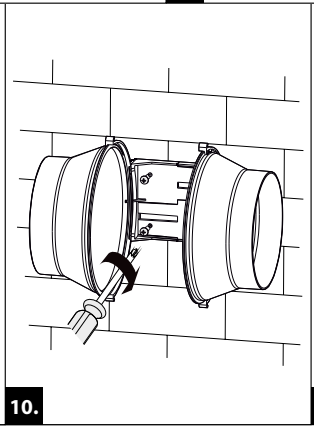
10.

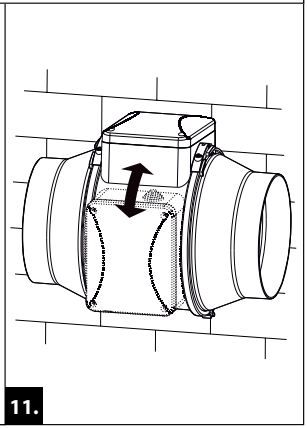
11.

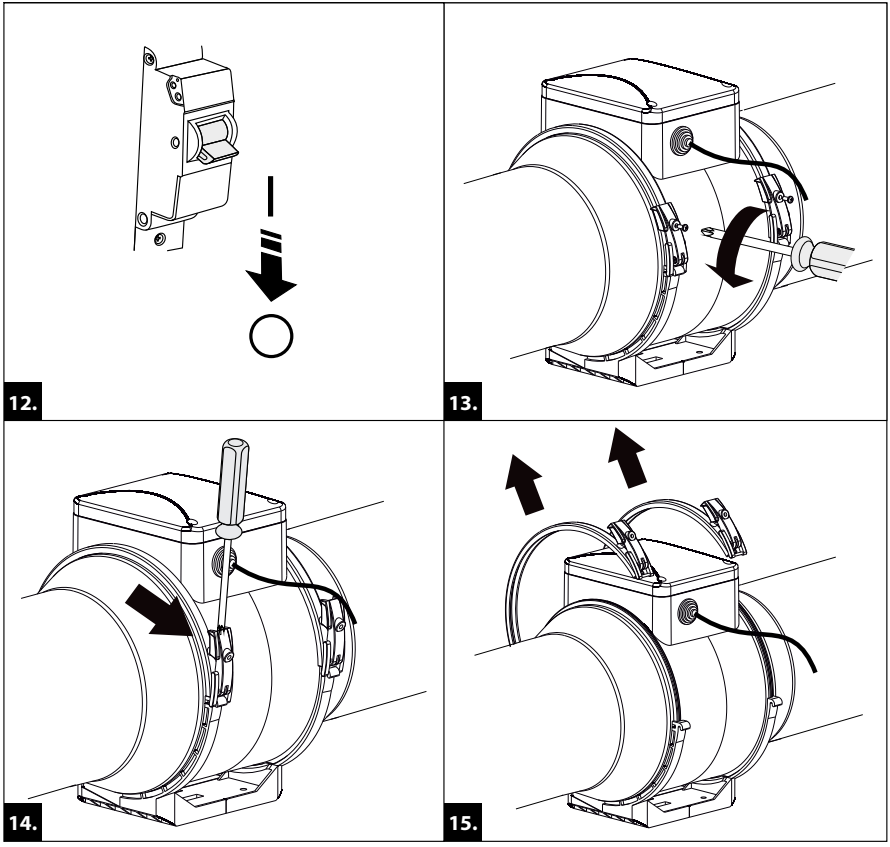
12.
13.
14.
15.

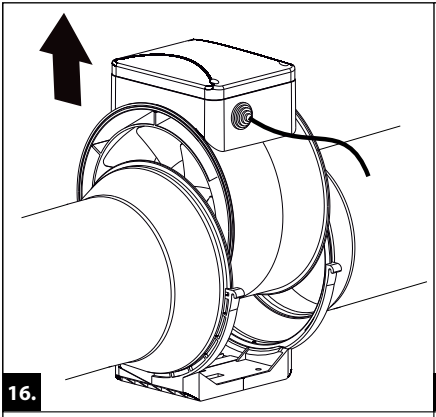
16.

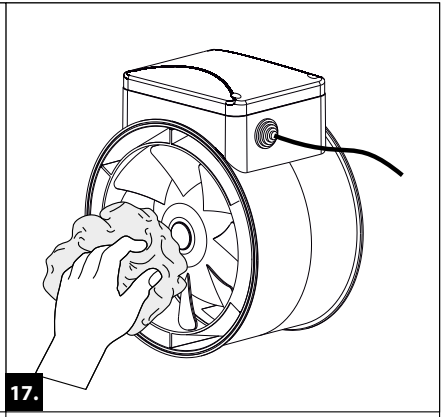
17.

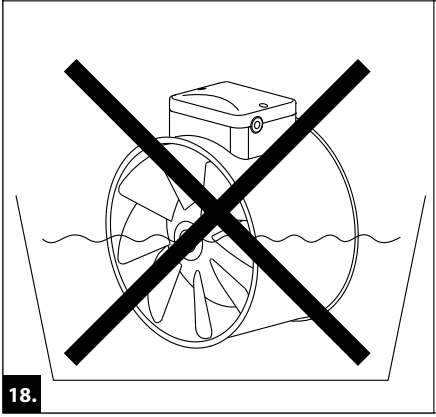
18.

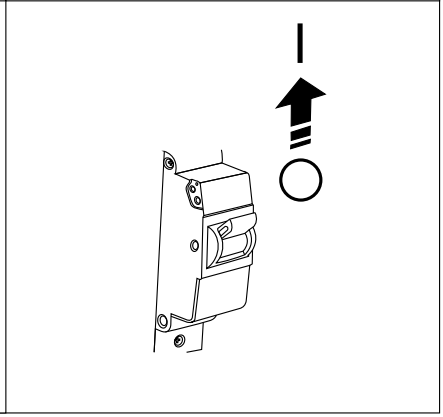

Poinçon du récepteur

Vendu
(nom et cachet du vendeur)

Date de fabrication

Date de vente

CERTIFICAT DE RECEPTION

TT PRO_____

Le ventilateur est réputé apte à l'exploitation.